VZOROVÝ PRIEČNY REZ CHODNÍKA

MIERKA 1:50

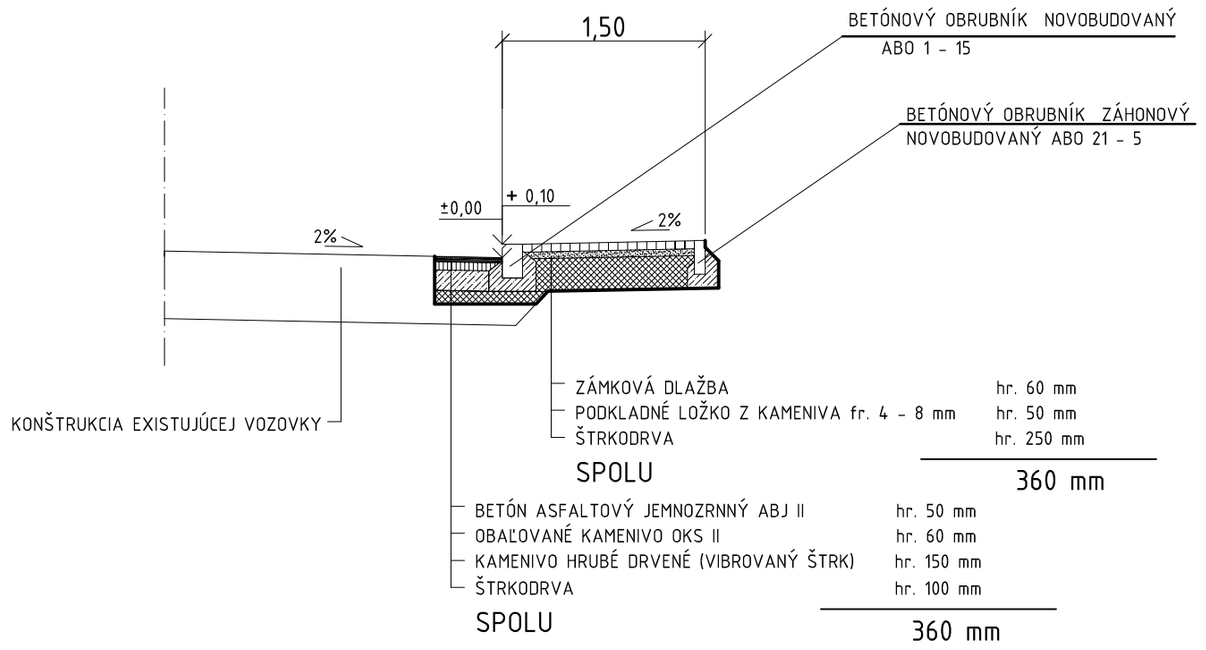

OSADENIE CHODNÍKOVÉHO OBRUBNÍKA

MIERKA 1:25

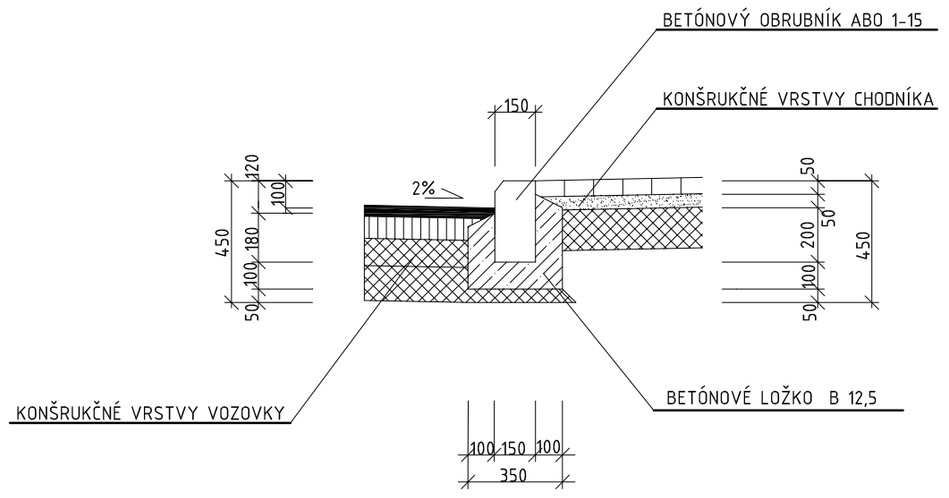

OSADENIE ZÁHONOVÉHO OBRUBNÍKA

MIERKA 1:25

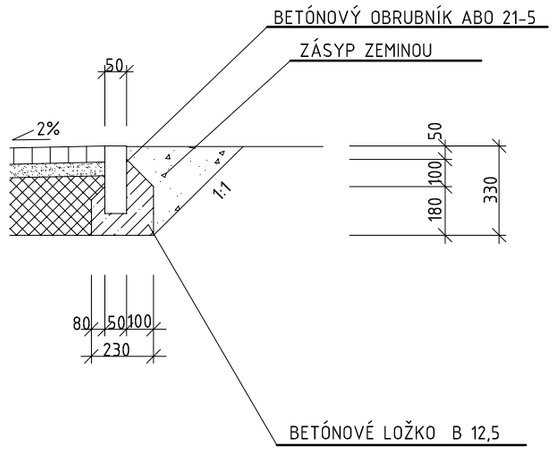

ZODP.PROJ.	VYPRACOVAL	KRESLIL	KONTROLOVAL	Ing.Dušan Lešták, Aut. Ing. Na Karlove 42. Banská Bystrica
Ing.Lešťák	Ing.Lešťák			
KRAJ Banskobystrický		OKRES Banská Bystrica		FORMÁT 3 x A4
INVESTOR Obec Badín				DÁTUM 01/2017
DOBUDOVANIE CHODNÍKA NA ULICI OSLOBODITEĽOV				ÚČEL DSP ČÍSLO ZÁKAZKY 1/2017 ČÍSLO VÝKRESU 4
OBJEKT KOMUNIKÁCIA				MIERKA 1 : 50 1 : 25 / ČÍSLO SÚPRAVY
OBSAH VÝKRESU VZOROVÉ PRIEČNE REZY				